Mabily TermoDose

Dosagem química para caldeiras e sistemas de vapor

Armazenamento, agitação e dosagem em uma montagem integrada, configurada para a aplicação.

3 × 150 L

Configuração de referência ilustrada
Três circuitos de dosagem

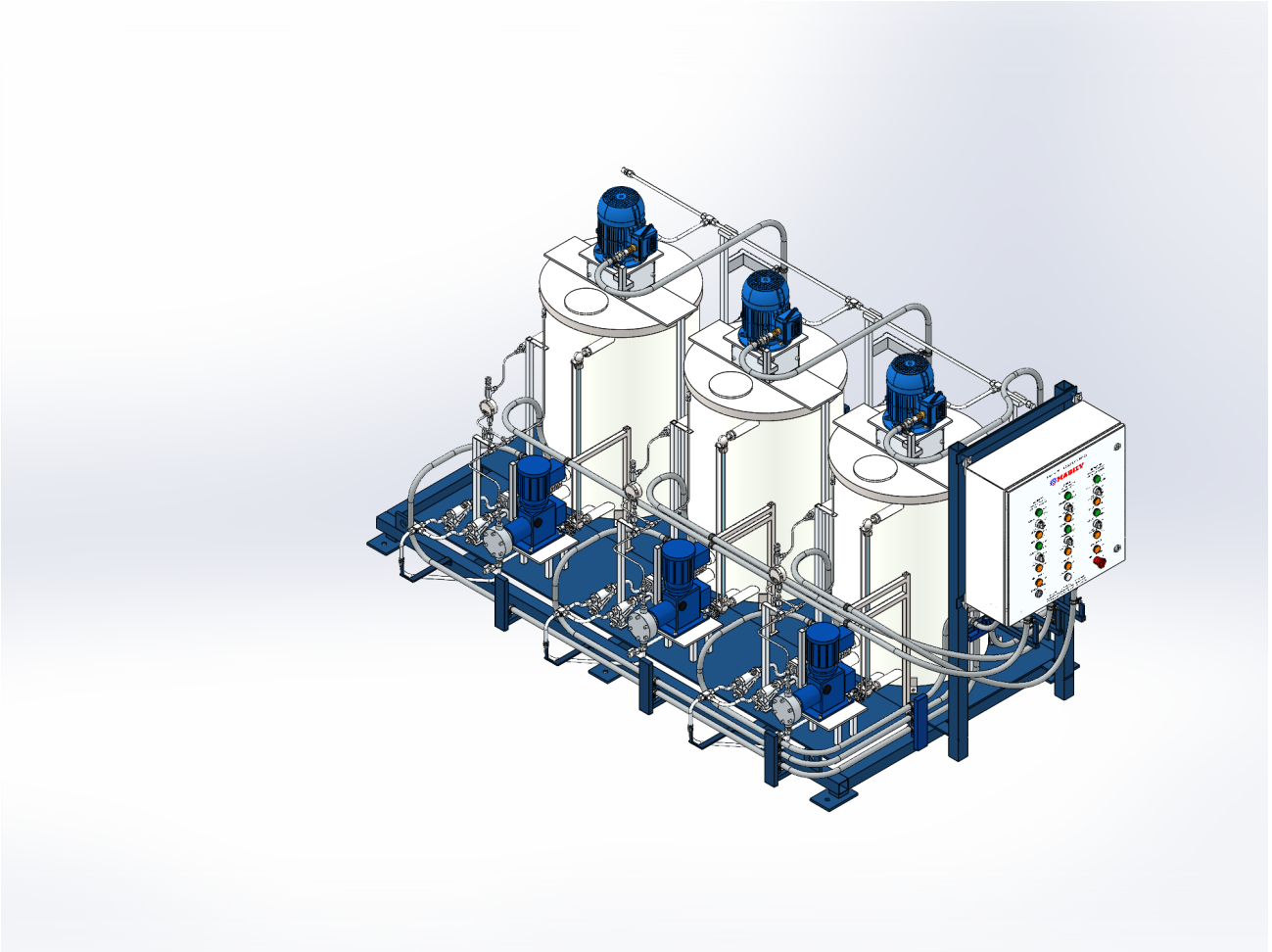

Imagem do modelo nativo SolidWorks · Revisão de estudo 1073

Perspectiva geral



Armazenamento, agitação, dosagem e painel em uma montagem integrada.

Perspectiva traseira

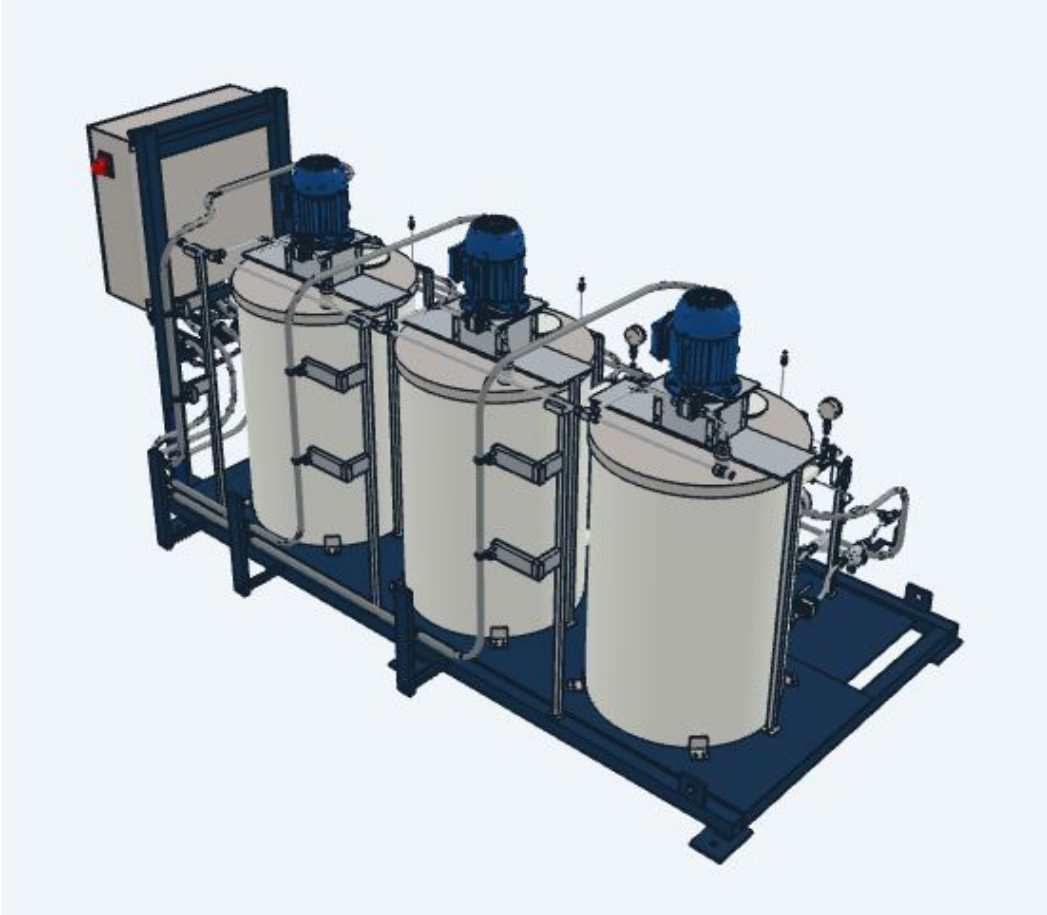

Vista complementar da estrutura e das interligações externas.

Vista superior

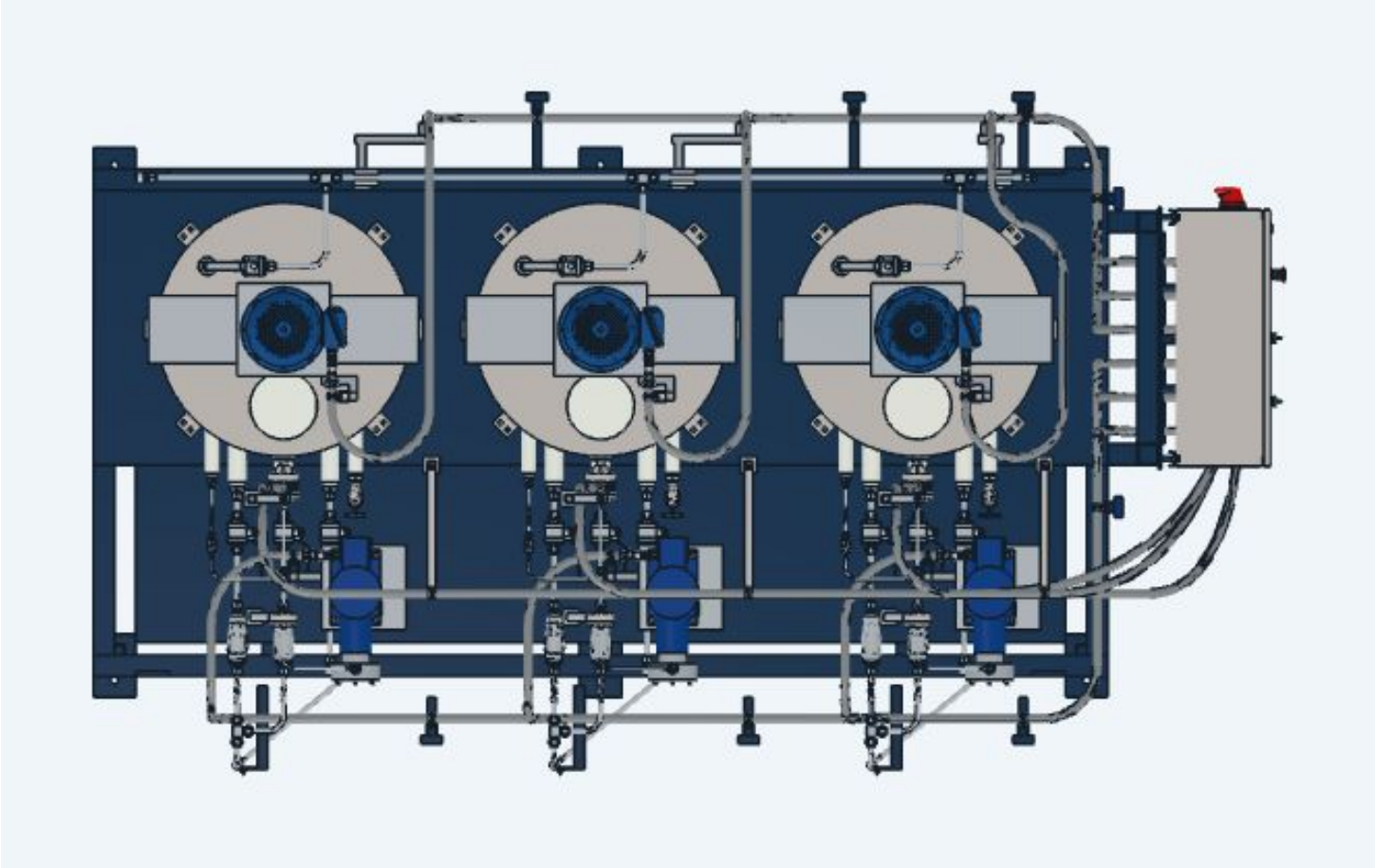

Arranjo dos tanques, agitadores, bombas e painel lateral.

Vista frontal

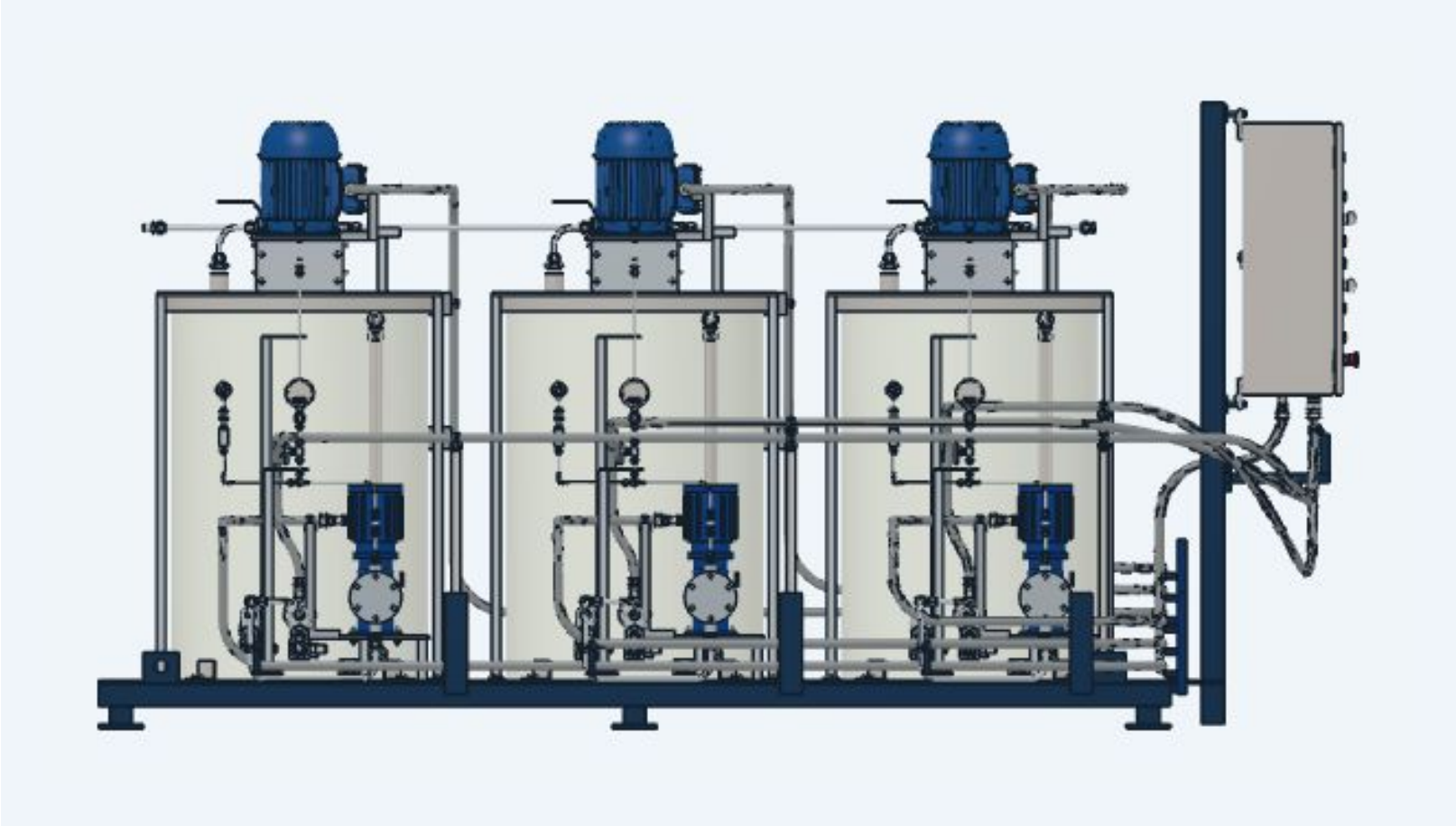

Três circuitos de dosagem na configuração de referência.

Vista traseira

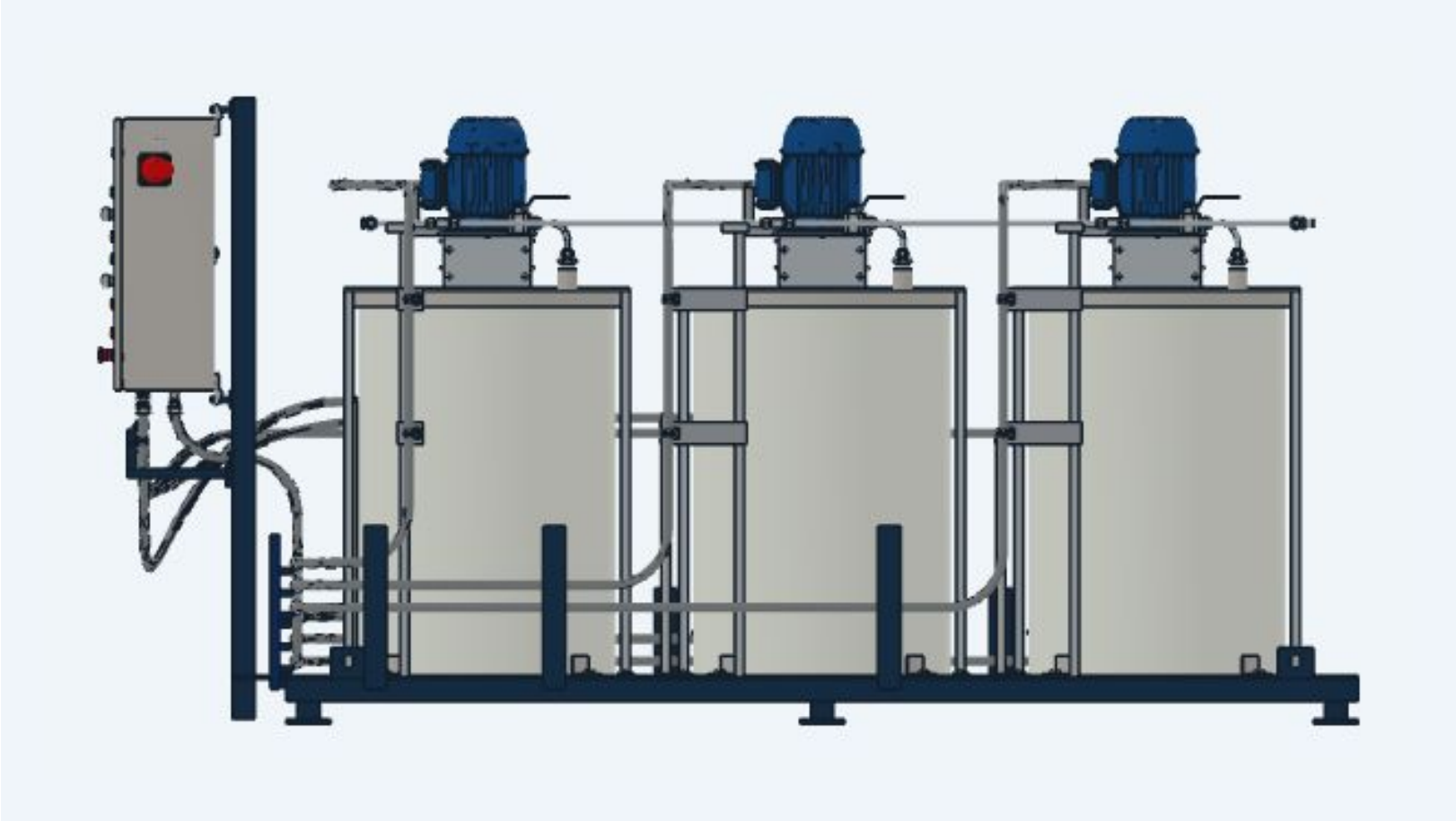

Organização externa dos conjuntos e trajetos na parte posterior.

Vista lateral esquerda



Perfil da montagem e distribuição dos conjuntos na base comum.

Vista lateral direita

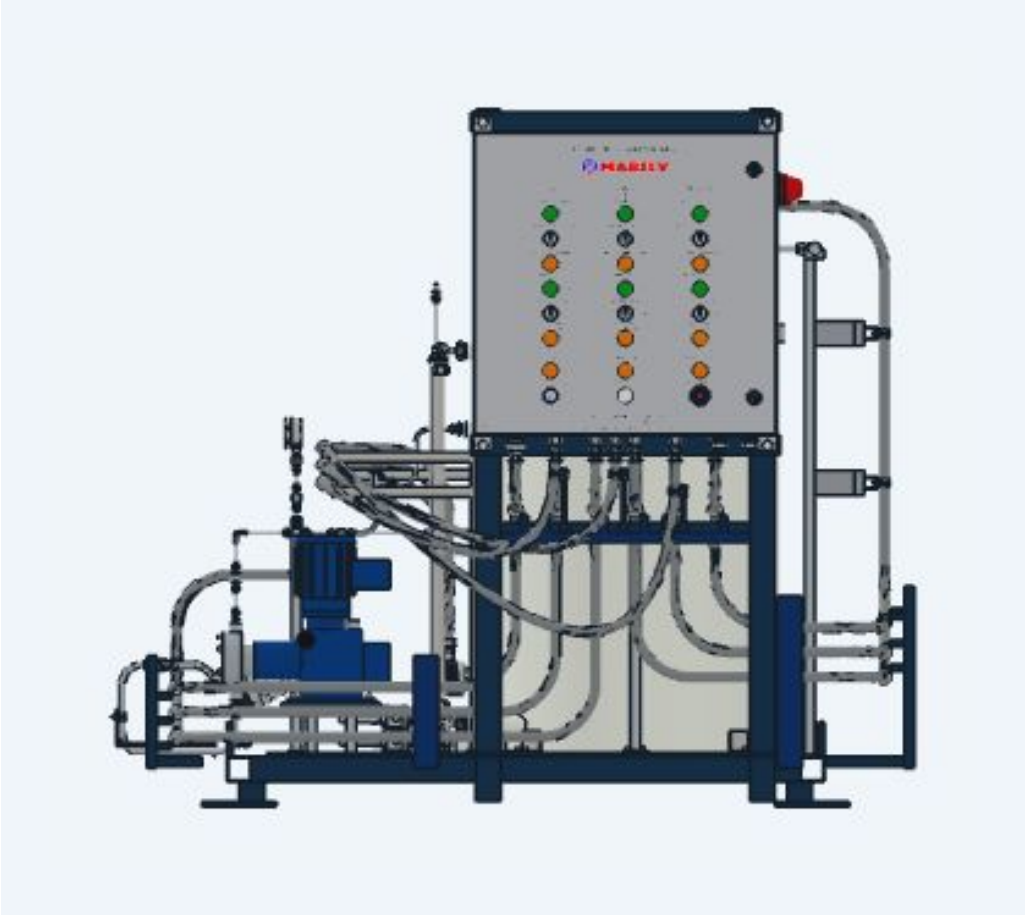

Posição do painel lateral e integração com o conjunto do skid.

Do preparo à dosagem

A linha proposta reúne as etapas mecânicas de armazenamento e alimentação das bombas em uma base comum. Cada circuito mantém seu produto e seu destino definidos pelo projeto.

01 → 02 → 03 → 04

Armazenar

Tanque com abertura de carga e acompanhamento de nível.

Agitar

Motor, haste e hélice para a mistura prevista no processo.

Dosar

Bomba dosadora alimentada pelo conjunto de sucção e filtros.

Conectar

Saída para o ponto de dosagem definido pela instalação.

Circuitos com funções próprias

O modelo inclui manômetros e ramais de alívio com retorno ao respectivo tanque. A seleção, os ajustes e a lógica de proteção devem ser concluídos na engenharia da configuração fornecida.

Uma família. Diferentes configurações.

Tanques e circuitos

O número de tanques, as capacidades e a quantidade de bombas podem variar conforme os produtos e os pontos de aplicação.

Materiais e componentes

Tanques de PP nesta referência. Materiais molhados, vedações e equipamentos são selecionados conforme a solução e as condições de serviço.

Integração externa

Base metálica, painel lateral, instrumentos e trajetos externos para tubulações e proteção dos cabos compõem a montagem ilustrada.

Acesso e apresentação

Arranjo pensado para identificação dos circuitos e acesso aos conjuntos. Espaços de manutenção e interfaces são conferidos em cada projeto.

TermoDose identifica a aplicação em caldeiras e sistemas de vapor. A quantidade de tanques caracteriza uma configuração da linha. Sistemas para outros processos, como biodiesel, pertencem a famílias próprias.

A solução começa pela aplicação

Referência ilustrada	3 tanques de 150 L úteis; 3 agitadores; 3 bombas dosadoras
Arranjo mecânico	Base comum em aço carbono; tanques em polipropileno
Dimensões atuais do modelo	2.820 × 1.613 × 1.400 mm (C × L × A), arredondadas
Instrumentação representada	Indicação de nível, sondas de nível baixo e manômetros
Integração de campo	Sucção, recalque e retorno de alívio por circuito

Para configurar seu skid

Informe os produtos, a vazão requerida, a contrapressão, a temperatura, a concentração, os pontos de aplicação e as utilidades disponíveis. Consulte a Mabily para definir o escopo de fornecimento.

Esta prévia apresenta o conceito e o modelo em desenvolvimento. Desempenho, compatibilidade química e conformidade da configuração dependem da conclusão da engenharia. Fiação interna adiada nesta etapa; equipamento não liberado para operação ou fabricação.

Cada função à vista

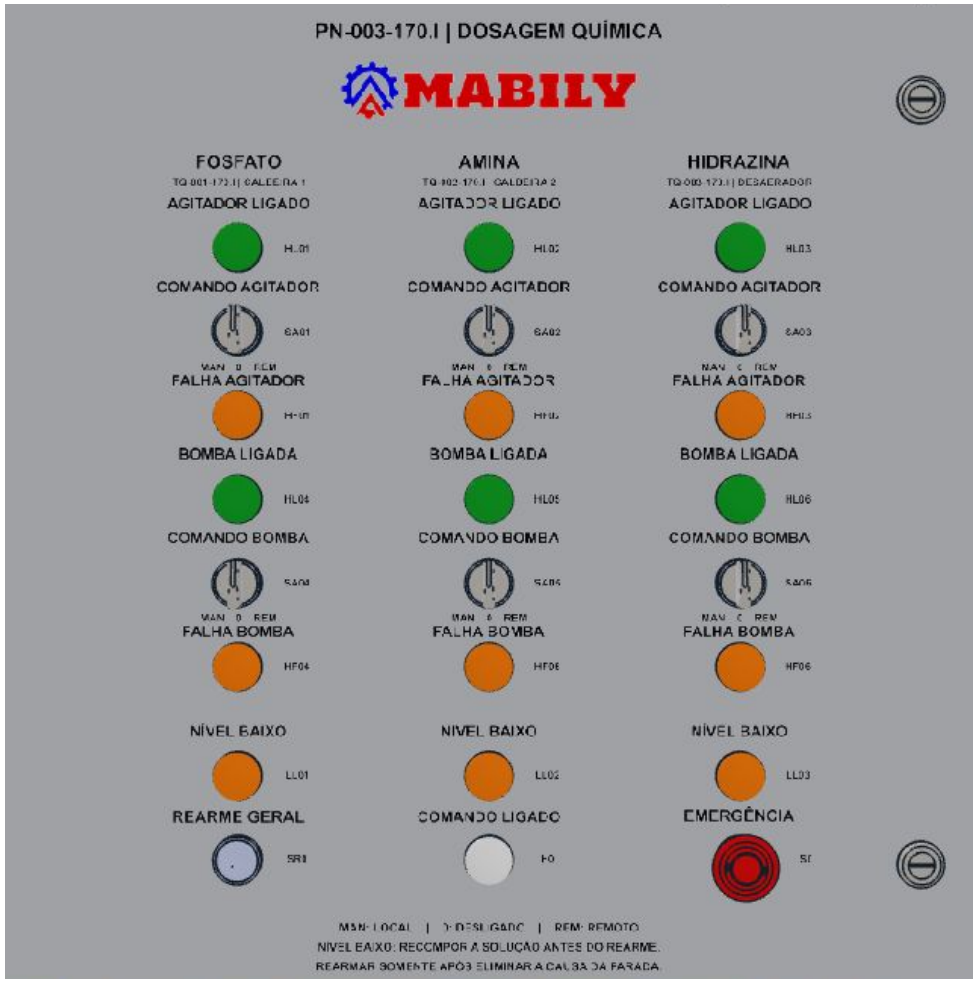

Identidade e leitura direta

Logo Mabily, título e identificação dos três circuitos na porta. As inscrições pretas representam a gravação a laser prevista sobre a pintura.

Comandos e sinalizações

Agitadores, bombas, falhas, nível baixo, rearme e emergência identificados junto aos respectivos dispositivos.

Vista real do GLB identificado, com cores e contornos. A correspondência elétrica final depende da conclusão dos diagramas e dos testes.

Chave geral identificada



CHAVE GERAL / Q0

Identificação posicionada acima do acionamento lateral, para leitura pelo operador.

Apresentação coerente

O modelo 3D e as vistas de apresentação mantêm cores, contornos e as artes originais de identificação.

Visualização de projeto. A identificação da chave não constitui certificação de segurança ou liberação de operação.