TQ-001-170.I | FOSFATO

TQ-002-170.I | AMINA

TQ-003-170.I | HIDRAZINA

3 x 150 L UTEIS | BOM E FONTES NO MEMORIAL

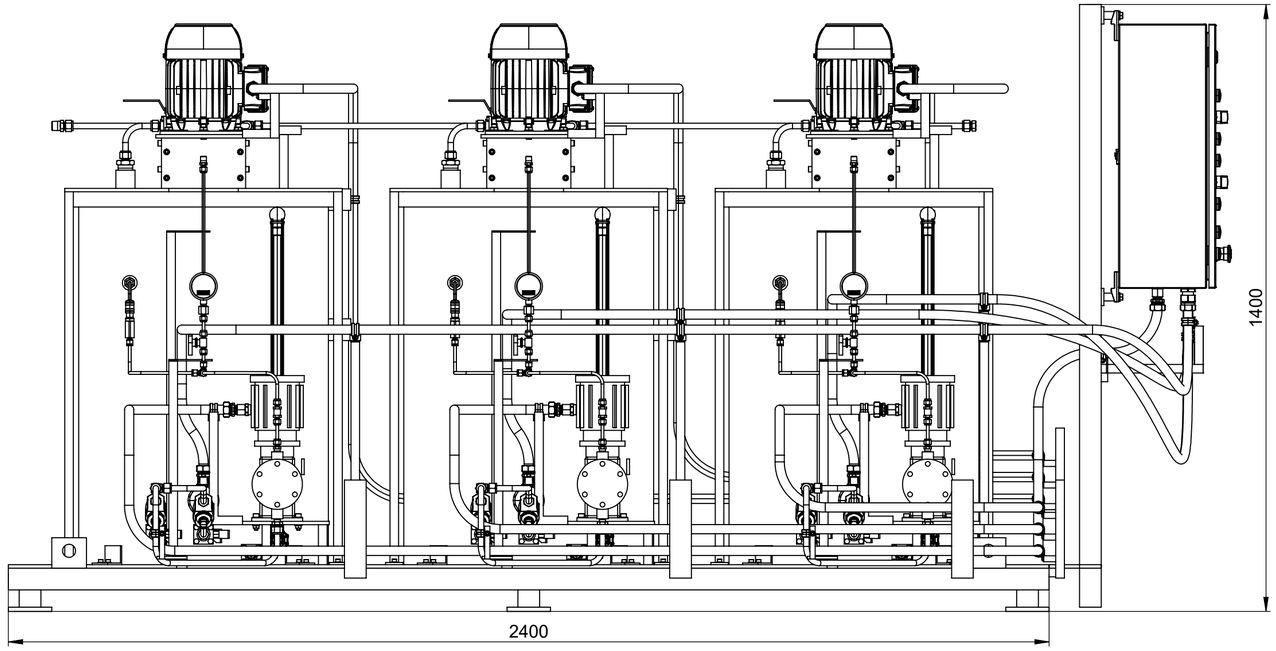

FRONTAL | 1:10

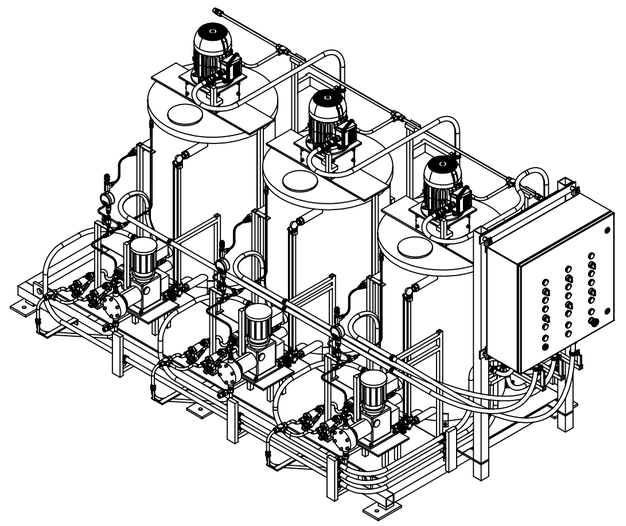

ISOMETRICA | 1:20

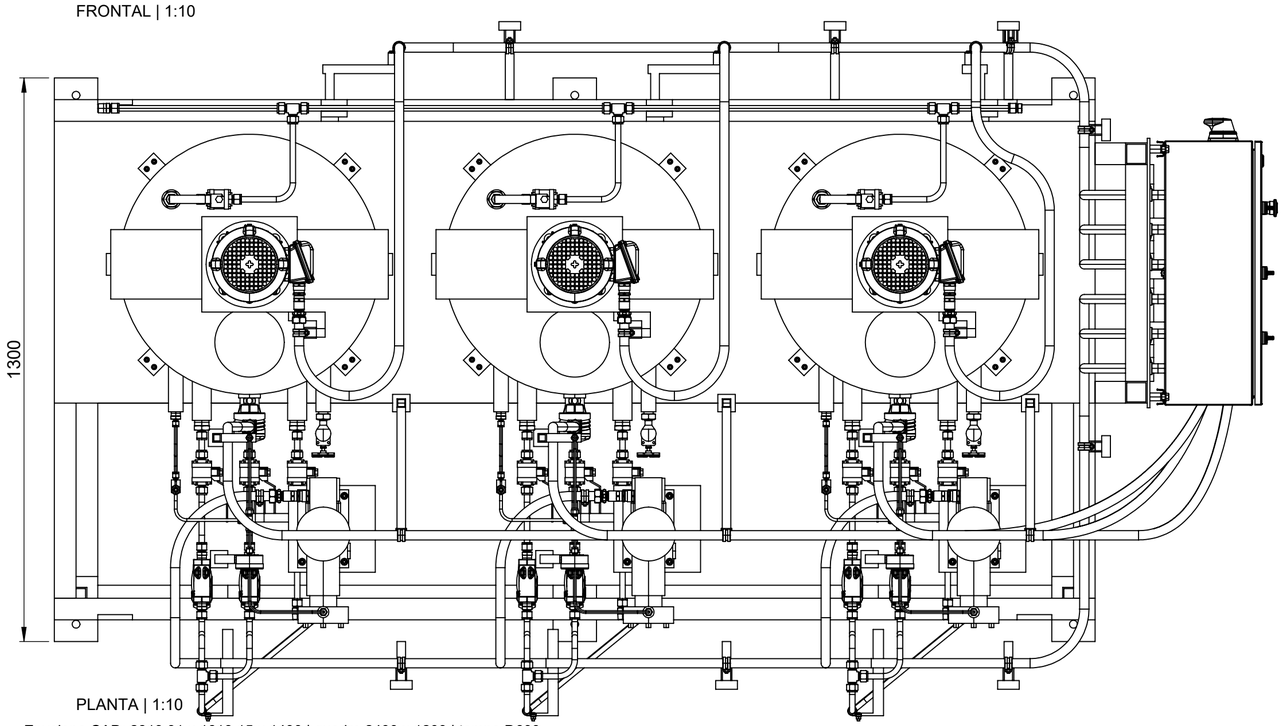

PLANTA | 1:10

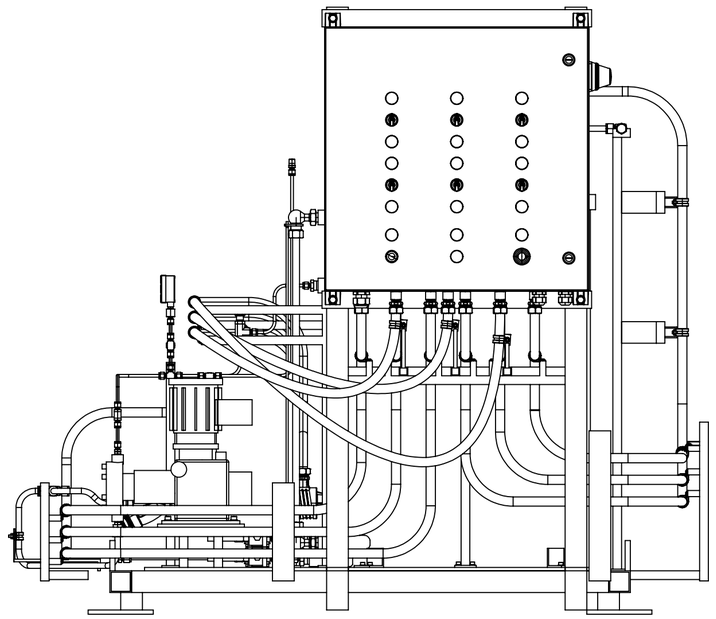

LATERAL DIREITA INDEPENDENTE | 1:10

Envelope CAD: 2819,91 x 1613,15 x 1400 | quadro 2400 x 1200 | tampa D600

Reservar espaco adicional para operacao e manutencao; validar retirada de tampas e abertura do painel.

MABILY | TERMODOSE

SKID DE DOSAGEM QUIMICA | ARRANJO GERAL

MABILY TERMODOSE | CONFIGURACAO 3x150L | Unidade: mm

MB-TD-GA | ESTUDO B

PRELIMINAR - NAO FABRICAR

A2 | FOLHA 1 / 3

25/10/2026

PLANTA DE FUNDACAO | 1:8

6 FUROS D18 | chumbadores a dimensionar conforme fundacao e cargas

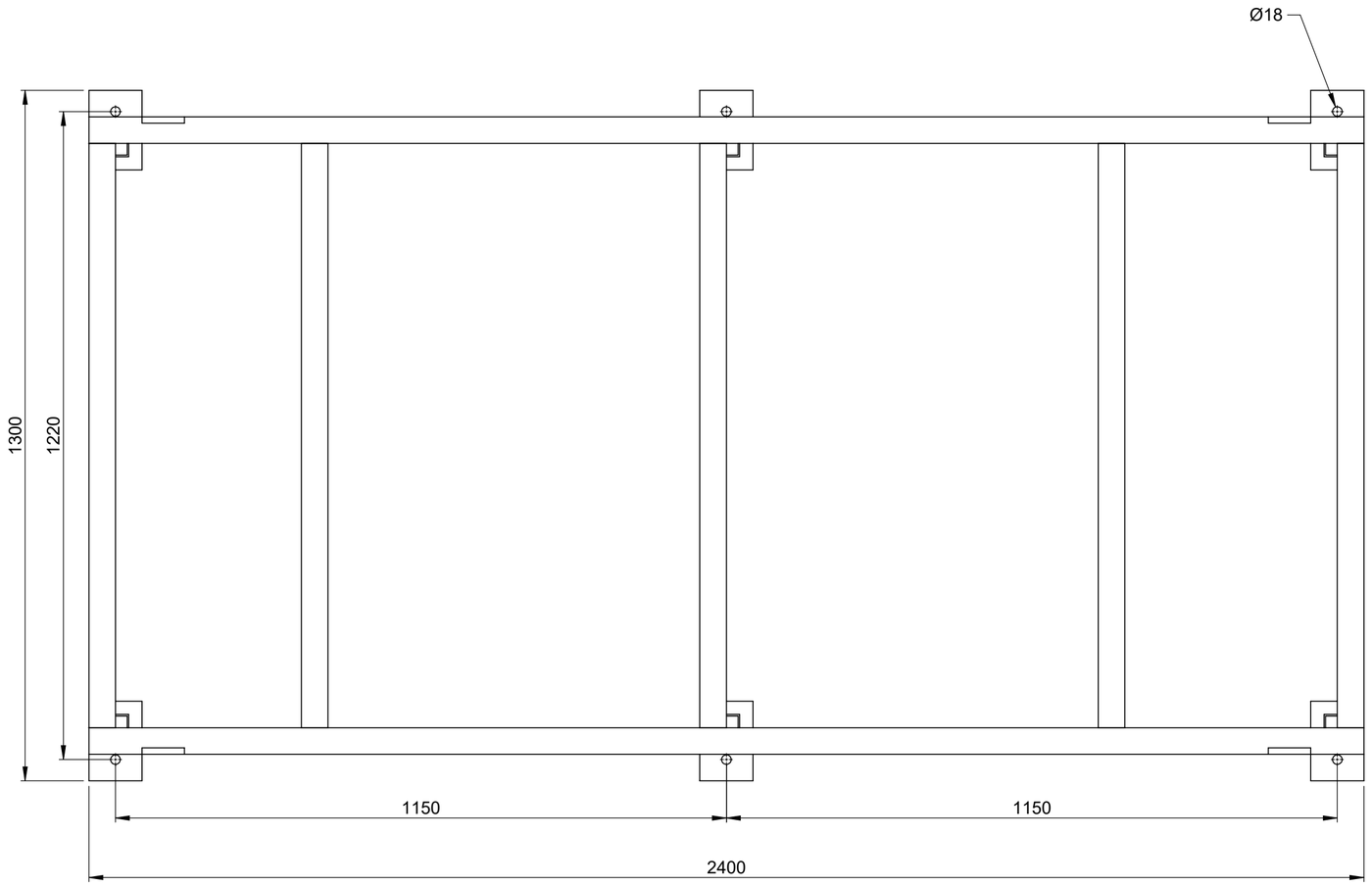

ORIGEM O: canto frontal esquerdo do quadro. Z0 = apoio das sapatas.

Furos: X = 50 / 1200 / 2350; Y = -10 / 1210; Z = 0. Coordenadas em mm.

BASE TECNICA E CRITERIOS

Tags de referencia desta configuracao; consultar folha de dados do equipamento.
Bombas: representacao dimensional de referencia; confirmar dimensoes da configuracao fornecida.
Roscas simplificadas: engajamentos representados sao referenciais; confirmar na compra.
Ajustes de alivio previstos: 17,05 bar (caldeira) e 3,30 bar (desaerador).
Protecoes:4chapas inox304 esp2 por agitador; parafusadas nas colunas, remocao com ferramenta.
Liberacao para fabricacao depende da validacao mecanica, eletrica e dos materiais em contato.

INTERFACES DE CAMPO - QUALIFICACAO PENDENTE

Saidas de dosagem: 3 circuitos independentes.
Faces e coordenadas: consultar folha 3.
Engate, vedacao e acesso ainda a qualificar.
Entrada de agua e drenos: consultar folha 3.
PI: modelo radial generico; confirmar 1/4 NPT.
Conexoes nos bocais PP: vedacao a qualificar.

PN-003-170.I: alimentacao 440V / 3F conforme especificacao.
Eletrodutos e chegadas aos motores representados; fiacao interna adiada.
Caixa IP66; preservar vedacao nas fixacoes e passagens.

TAGS DOS CIRCUITOS | SUFIXO -170.I

003: BO/M-BO-003 | PI-006 | LI/LSL-003 | AG/M-AG-001
VAL-007 | VRE-009 | VDV-016
004: BO/M-BO-004 | PI-007 | LI/LSL-004 | AG/M-AG-002
VAL-007 | VRE-009 | VDV-016
005: BO/M-BO-005 | PI-008 | LI/LSL-005 | AG/M-AG-003
VAL-008 | VRE-010 | VDV-017

Por tanque: VES-020 (1x), VES-021 (2x),
FI-003 (2x), VES-022 (1x). Tags repetidas preservadas.

MABILY | TERMODOSE - INTERFACES DE CAMPO

MB-TD-GA | ESTUDO B | FOLHA 3 | 25/10/2026 | UNIDADE: mm

Origem: canto frontal esquerdo do quadro, Z0 no apoio das sapatas. X longitudinal, Y profundidade, Z altura.

Coordenadas da FACE TERMINAL do CAD. Nao representam plano de calibracao, engate ou aperto da rosca NPT.

Interface	X	Y	Z	Normal externa	Rosca catalogo	Codigo Swagelok
Saida dosagem 003	450	420	1050	+Z	1/4 NPT macho	SS-400-1-4
Saida dosagem 004	1200	420	1050	+Z	1/4 NPT macho	SS-400-1-4
Saida dosagem 005	1950	420	1050	+Z	1/4 NPT macho	SS-400-1-4
Dreno 003	560	0	132	-Y	1/2 NPT macho	SS-810-1-8
Dreno 004	1310	0	132	-Y	1/2 NPT macho	SS-810-1-8
Dreno 005	2060	0	132	-Y	1/2 NPT macho	SS-810-1-8
Entrada agua comum	100	1180	1120	-X	1/2 NPT macho	SS-810-1-8

Normal externa indica orientacao da face, nao sentido de escoamento. Na entrada de agua, o escoamento entra no skid.

Passagem geometrica: testemunho D2 livre de 40 mm para dentro a 25 mm para fora nas sete interfaces.

PENDENTE: acesso da conexao femea e chave, engate NPT, vedacao, materiais e validacao de processo.

Fontes: CAD nativo Swagelok instalado e catalogos oficiais SS-400-1-4 e SS-810-1-8.