Tanque misturador de 300 litros

PP RAL 7032, fundo conico, agitacao direta em inox AISI 304 e painel lateral RAL 7035.



PREPARE O ESPACO PARA O SEU TANQUE

Quatro pes tubulares com travessas inferiores, descarga frontal a 306,2 mm do piso e tampa basculante para acesso ao tanque.

300 L
capacidade util de projeto

2 CV
potencia do motor

1.750 rpm
saida nominal a 60 Hz

1.917 mm
altura total fechado

1.206 x 772 mm
largura x profundidade do conjunto

Inclui painel, seccionadora e descarga.

Materiais: tanque em PP; eixo, cubos e discos Cowles em aco inoxidavel AISI 304.

Configuracao ilustrada desta linha. Personalizacoes podem alterar medidas e interfaces. Opcoes na pagina 8.

Medidas gerais para instalacao

Cotas em milimetros. Piso acabado como referencia; configuracao ilustrada.

VISTA FRONTAL

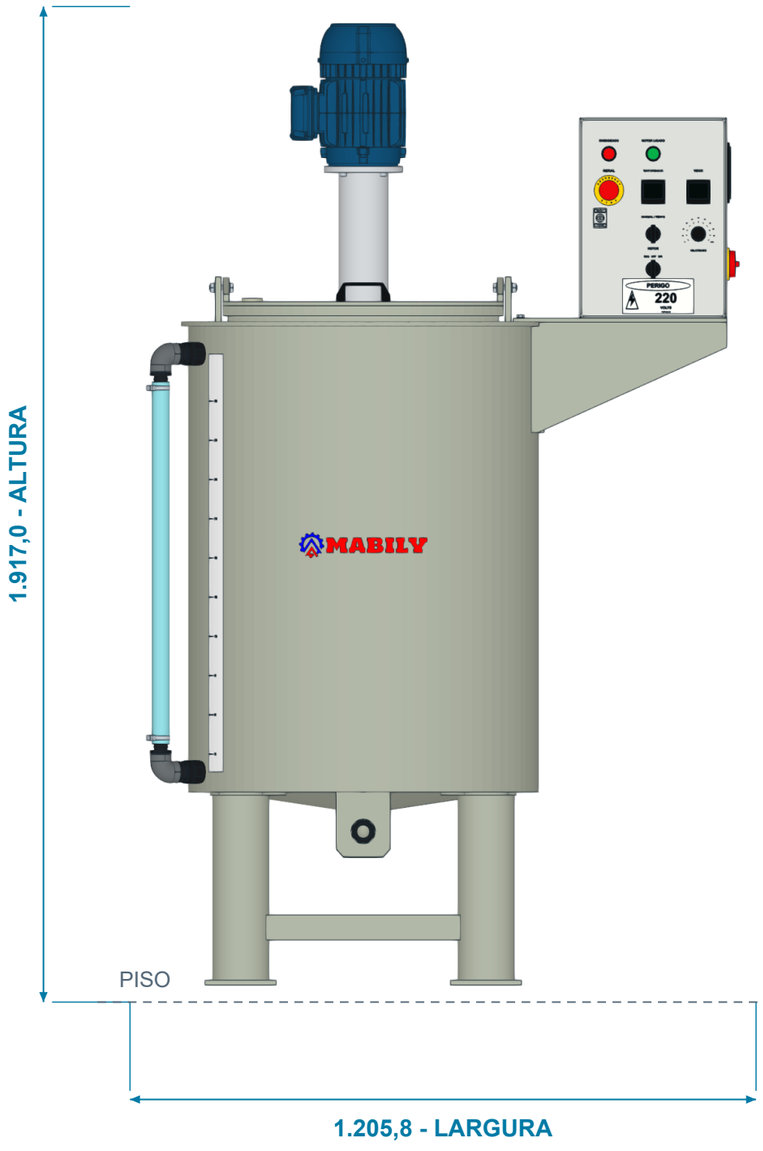

VISTA LATERAL

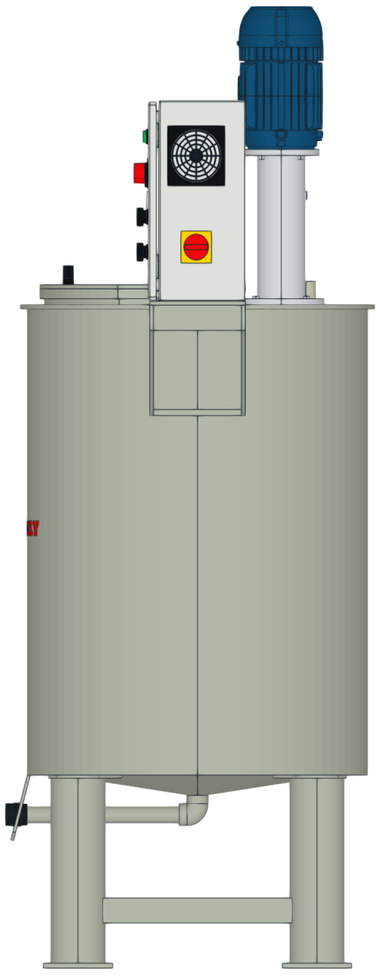

Diametro interno	700 mm
Diametro externo cilindro	712 mm
Diametro externo tampo	742 mm
Altura do cilindro	929,5 mm
Piso ate topo do tampo	1.322,5 mm
Piso ate base cilindro	385 mm
Centro da saida / piso	306,2 mm
Nivel util / piso	1.164,5 mm
Nivel ate tampo inferior	150,0 mm

Medidas do modelo CAD. Conferir o equipamento fornecido e a revisao acordada antes de executar bases e tubulacoes.

Configuracao ilustrada desta linha. Personalizacoes podem alterar medidas e interfaces. Opcoes na pagina 8.

Layout e reserva de espaco

Vista superior e sugestao de acesso para operacao e manutencao.

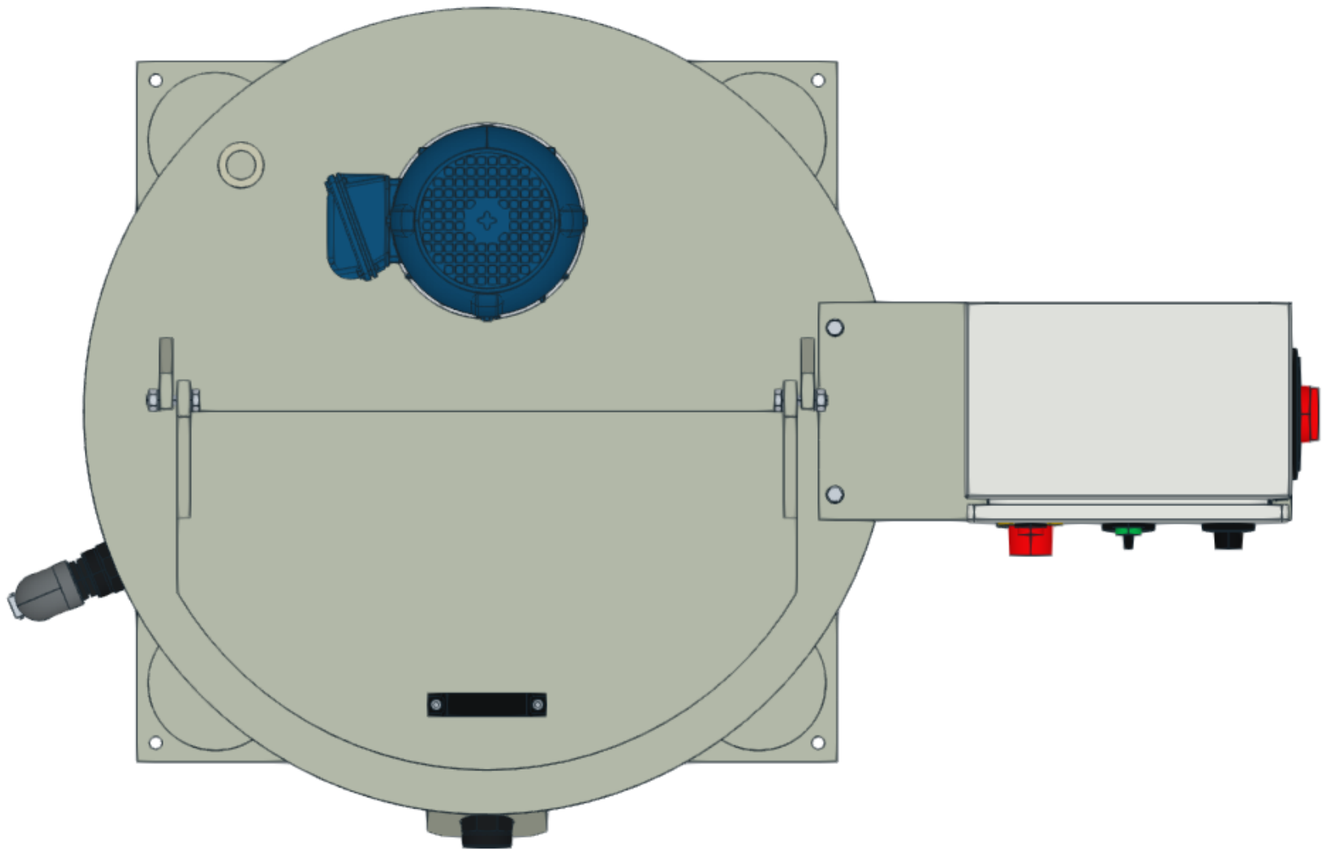

AREA OCUPADA PELO EQUIPAMENTO

Largura total	1.206 mm
Profundidade total	772 mm
Reserva sugerida	2.406 x 2.172 mm
Acesso frontal sugerido	800 mm
Laterais e traseira	600 mm

Frente: lado da descarga e da abertura da tampa. Visor na lateral esquerda/frente, oposto ao painel. Suporte do painel centrado no diametro do tanque. Manter acesso aos comandos e a manutencao.

Os afastamentos sao sugestoes de planejamento. Adequar ao local, ao processo e as rotas de circulacao.

Configuracao ilustrada desta linha. Personalizacoes podem alterar medidas e interfaces. Opcoes na pagina 8.

Apoio no piso e pontos de fixacao

Vista esquematica dos quatro pes. Medidas em milimetros; sem escala de impressao.

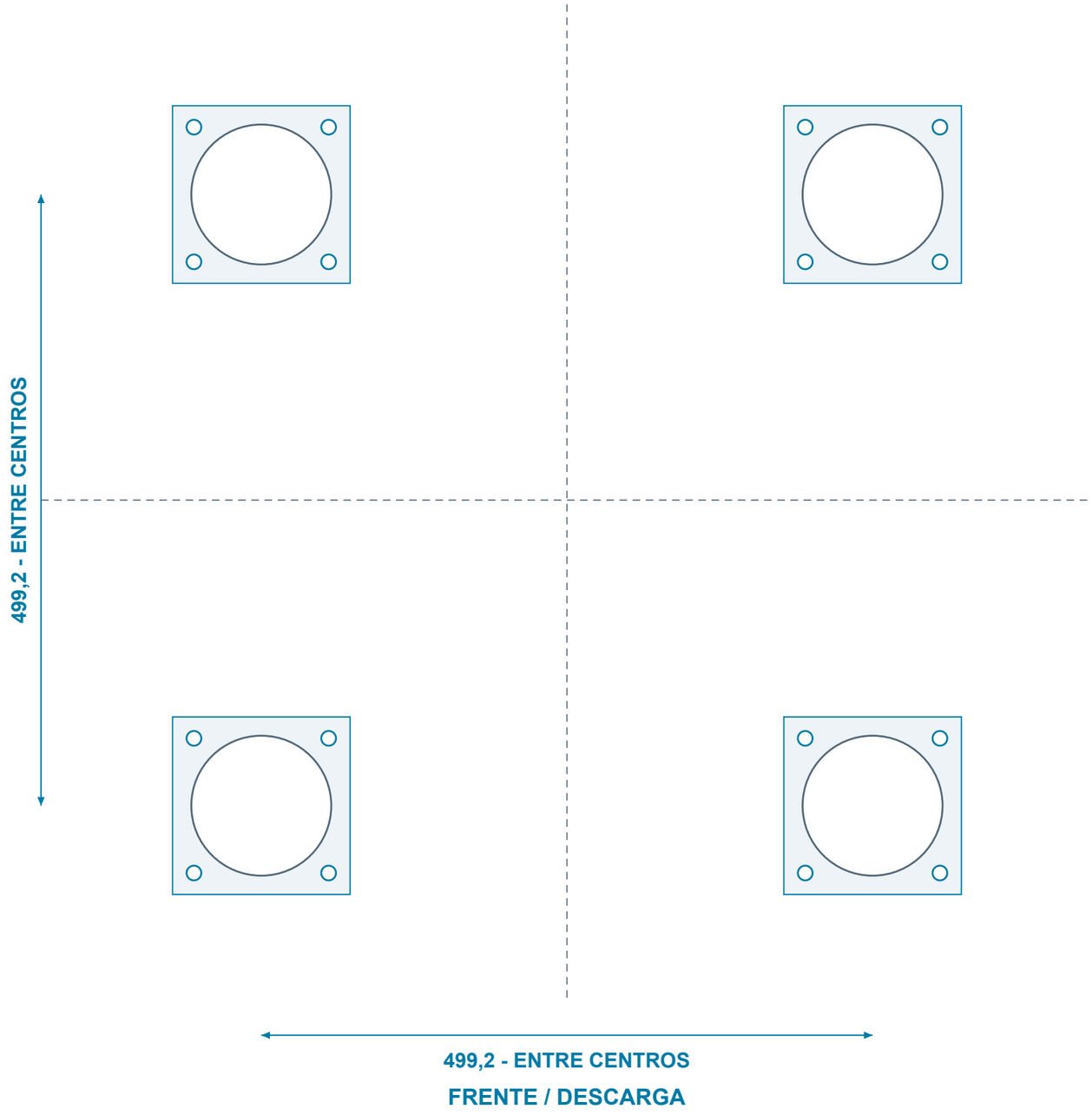

Sapatas	145 x 145 x 10 mm
Furos por sapata	4 x diametro 12 mm
Malha de furacao	110 x 110 mm
Total de furos	16
Pes tubulares	4 polegadas
Travessas	50 x 50 mm
Inicio das travessas	80 mm acima da sapata

Piso nivelado e apoio integral nas quatro sapatas. Tipo de chumbador e capacidade do piso devem ser definidos conforme as condicoes da instalacao.

Configuracao ilustrada desta linha. Personalizacoes podem alterar medidas e interfaces. Opcoes na pagina 8.

Conexoes e interfaces do processo

Conexoes roscadas BSP de 1 polegada na configuracao padrao ilustrada.



DESCARGA FRONTAL

Centro da saida a 306,2 mm do piso. Joelho comercial GF de 90 graus em PP, d32. Tubo horizontal unido por polifusao. Joelho diretamente encostado e soldado ao fundo, sem trecho vertical intermediario. Luva roscada na extremidade frontal.

ALIMENTACAO SUPERIOR

Luva BSP 1 polegada na regiao traseira, a 45 graus, proxima ao cilindro. Preservar o acesso ao agitador e o movimento da tampa.

VISOR DE NIVEL

Na lateral esquerda, entre o meio da lateral e o pe dianteiro, sem alinhar a mangueira ao pe. Escala adesiva no costado, do lado mais proximo da frente da mangueira. Conjunto com luva soldada, niple, joelho roscado de 90 graus, espigao, mangueira e abracadeiras.

Outros diametros de conexao podem ser fornecidos sob consulta. Evitar transmitir peso ou esforcos das tubulacoes externas para o tanque.

Configuracao ilustrada desta linha. Personalizacoes podem alterar medidas e interfaces. Opcoes na pagina 8.

Abertura da tampa e acesso superior

Tampa articulada representada aberta a 90 graus.



ALTURAS PARA PLANEJAMENTO

Conjunto fechado	1.917,0 mm
Altura maxima durante abertura	1.917,0 mm
Acrescimo sobre o conjunto fechado	0,0 mm
Largura total da tampa	570 mm

Dobradicas reforcadas com elementos soldados sobre a tampa; alca comercial. Reservar espaco livre para o curso da tampa e para a mao do operador.

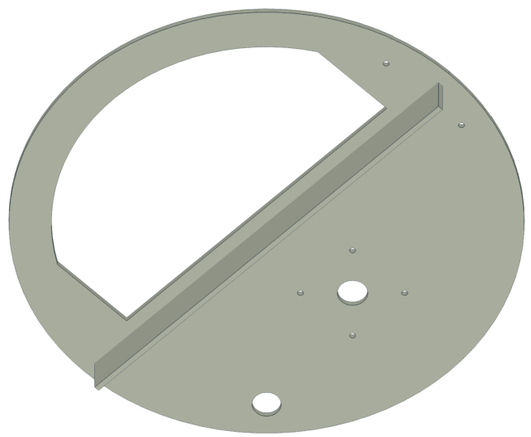

VISTA INFERIOR - NERVURA PP8, ALTURA 60 mm

Configuracao ilustrada desta linha. Personalizacoes podem alterar medidas e interfaces. Opcoes na pagina 8.

Configuracao tecnica desta versao

Informacoes do conjunto ilustrado para alinhamento do fornecimento.

Capacidade util de projeto	300 L
Cilindro e fundo	PP RAL 7032 - espessura 6 mm
Tampo plano	PP8; nervura inferior de 60 mm
Cone	Altura 50 mm; borda 15 mm para dentro
Eixo e discos	Inox AISI 304
Discos Cowles	1 unidade(s), diam. 110 mm
Eixo principal	38,10 mm
Mancal	Corpo unico fechado em aluminio
Rolamentos	2 superiores; centros separados 130,0 mm

Motorizacao WEG	2 CV / 1,47 kW
Acionamento	Motor direto WEG, 4 polos
Rotacao nominal a 60 Hz	1.750 rpm
Painel comum	300 x 400 x 200 mm
Fixacao do painel	4 parafusos pela base
Suporte removivel	2 M8 nas extremidades; porcas internas
Ventoinha	Mesma lateral e acima da seccionadora

Suporte padrao centrado no diametro do tanque, com as duas maos francesas junto ao cilindro. Fechamento soldado em PP de 8 mm sob a seccionadora e dois M8 simetricos, com porcas internas.

A capacidade util considera o volume deslocado pelos internos. Aferir a escala no comissionamento. Agitacao, compatibilidade quimica e condicoes de trabalho devem ser confirmadas para o produto e a temperatura do processo.

Alimentacao eletrica, protecoes e demais caracteristicas do fornecimento devem seguir a proposta e o projeto eletrico acordados.

Configuracao ilustrada desta linha. Personalizacoes podem alterar medidas e interfaces. Opcoes na pagina 8.

Padrao ilustrado e possibilidades

A linha pode ser personalizada conforme a necessidade do seu processo.

CONFIGURACAO PADRAO DESTA VERSAO

Capacidade	300 L uteis
Conexoes	BSP 1 polegada
Motorizacao direta	2 CV / 4 polos
Rotacao nominal	1.750 rpm a 60 Hz
Partes metalicas de agitacao	Inox AISI 304
Agitacao	1 disco(s) Cowles
Altura de descarga	306,2 mm ate o centro

OPCOES SOB CONSULTA

Outros diametros de conexao.

Outras potencias e rotacoes de acionamento.

Inox AISI 316L ou revestimento em polipropileno em lugar do inox AISI 304 padrao.

Outras quantidades e configuracoes de discos Cowles.

Pes mais altos ou mais baixos.

CONFIRME A VERSAO ANTES DE PREPARAR A INSTALACAO

As cotas deste documento referem-se a configuracao ilustrada. Personalizacoes podem alterar dimensoes, interfaces, alturas e necessidades de acesso. O fornecimento final deve ser confirmado na proposta e no desenho aprovado.

Configuracao ilustrada desta linha. Personalizacoes podem alterar medidas e interfaces. Opcoes na pagina 8.

Painel de comando - frente e lateral

Inscricoes e componentes da versao ilustrada. Painel comum aos nove tamanhos da linha.

FRENTE DO PAINEL

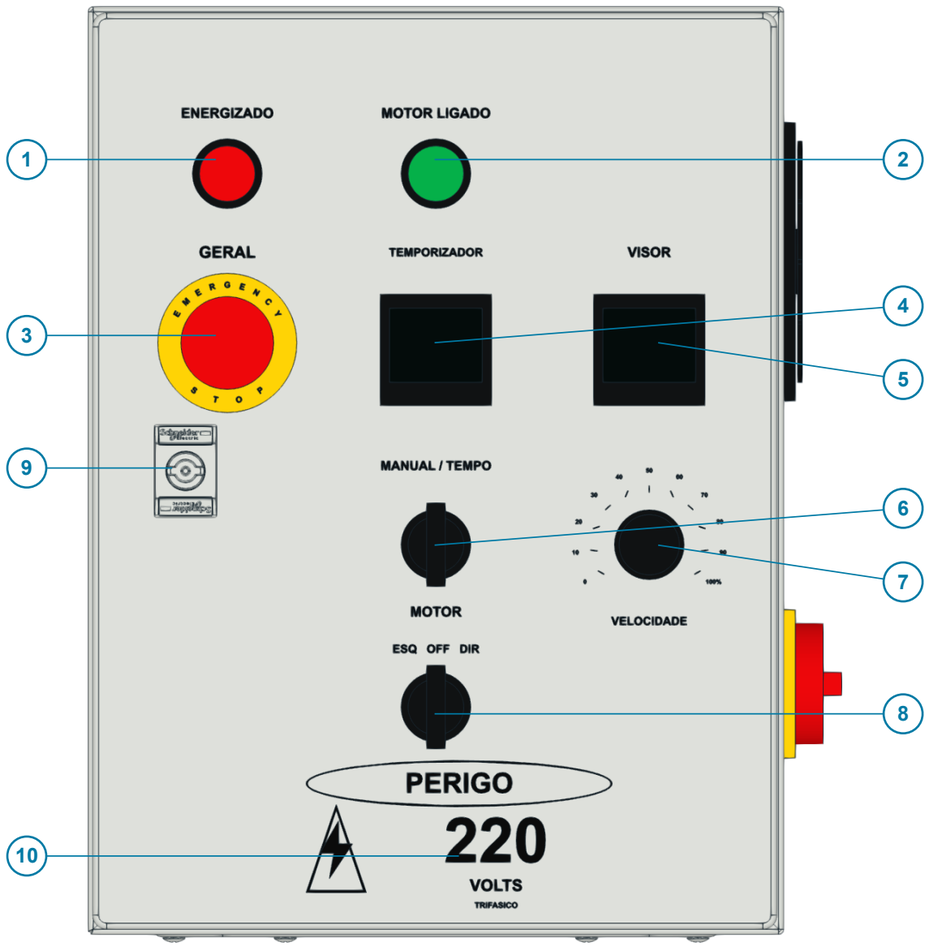

LATERAL DO PAINEL

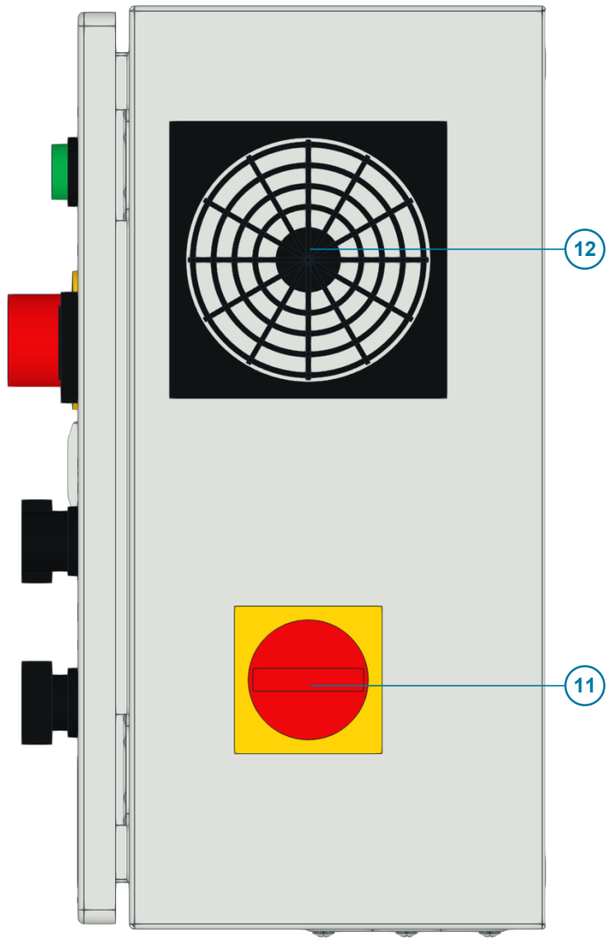

IDENTIFICACAO DOS ITENS

01. Energizado
Sinaliza o painel energizado.

02. Motor ligado
Sinaliza o motor em funcionamento.

03. Geral / Emergencia
Botao de parada de emergencia.

04. Temporizador
Ajuste e controle do tempo de operacao.

05. Visor
Exibicao dos parametros do acionamento.

06. Manual / Tempo
Seleciona operacao manual ou temporizada.

07. Velocidade
Ajuste da velocidade de agitacao.

08. Motor - ESQ / OFF / DIR
Selecao do sentido e posicao desligado.

09. Fecho da porta
Fechamento e acesso ao interior do gabinete.

10. PERIGO - 220 V - trifasico
Identificacao eletrica da versao ilustrada.

11. Chave LR - seccionadora
Seccionamento geral do painel.

12. Ventilacao com filtro
Circulacao de ar filtrado no gabinete.

A identificacao de tensao e o fornecimento eletrico final devem corresponder a proposta e ao projeto eletrico acordados.

Configuracao ilustrada desta linha. Personalizacoes podem alterar medidas e interfaces. Opcoes na pagina 8.

Discos Cowles - formato e materiais

Geometria da configuracao ilustrada em inox AISI 304. Outras opcoes sob consulta.

DISCOS COM DENTES PERIFERICOS

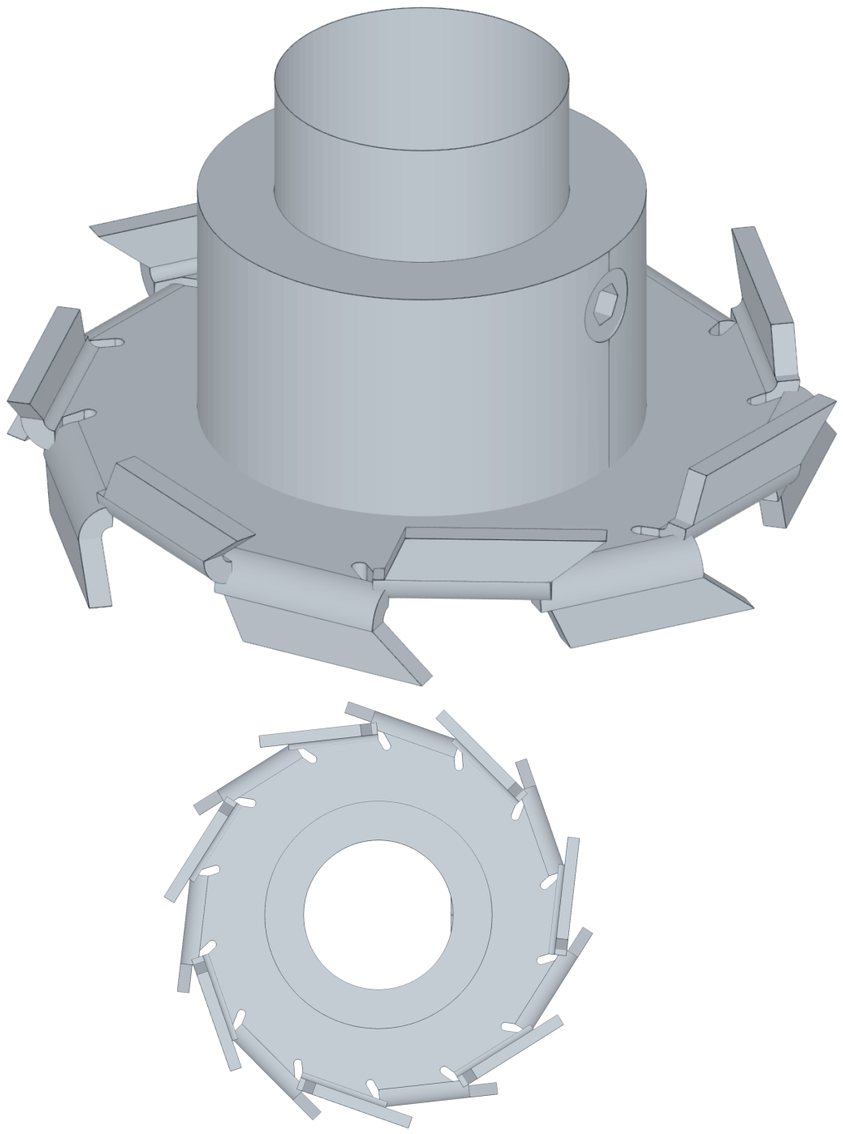

VISTA SUPERIOR DO DISCO COWLES

AGITACAO DO TANQUE DE 300 L

Diametro de varredura	110 mm
Quantidade de discos	1
Espessura da chapa	3 mm
Diametro do eixo	38,10 mm
Rotacao nominal	Cerca de 1.750 rpm / 4 polos
Guia no fundo	Sem bucha-guia inferior

MATERIAIS E OPCOES

Padrao: eixo e discos em inox AISI 304.

Sob consulta: inox AISI 316L, revestimento em PP, outras potencias e configuracoes de discos. Compatibilidade do revestimento com a geometria deve ser definida para cada fornecimento.

As medidas descrevem a configuracao ilustrada. Personalizacoes podem alterar espessuras e folgas. Confirmar o conjunto fornecido e as condicoes do processo.

Configuracao ilustrada desta linha. Personalizacoes podem alterar medidas e interfaces. Opcoes na pagina 8.

Capacidade util e linha do liquido

A litragem anunciada corresponde ao nivel util, com espaco livre reservado acima do liquido.

CORTE ESQUEMATICO DO TANQUE

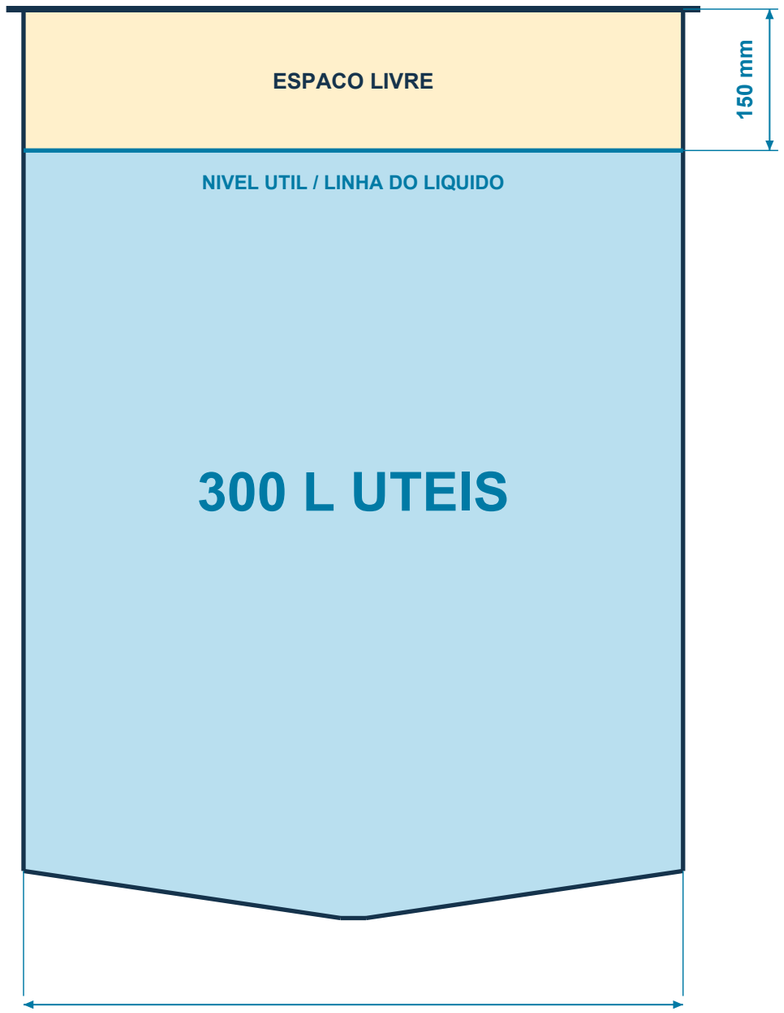

Esquema proporcional do nivel; agitador e demais internos omitidos.

300 L ATE A LINHA DO LIQUIDO

Este tanque oferece 300 litros uteis no nivel indicado. Essa capacidade nao corresponde ao enchimento ate a borda ou ate o tampo.

Volume util nominal	300 L
Espaco livre vertical	150,0 mm
Nivel util acima do piso	1.164,5 mm
Face inferior do tampo / piso	1.314,5 mm

Pelo menos 150 mm acima da linha do liquido ficam livres. Esse espaco nao integra a capacidade util anunciada.

O volume util considera o deslocamento do eixo e dos discos Cowles. Aferir a escala no comissionamento. Personalizacoes podem alterar nivel, volume deslocado e medidas.

Configuracao ilustrada desta linha. Personalizacoes podem alterar medidas e interfaces. Opcoes na pagina 8.

Alturas de referencia e passagem livre

Abertura de acesso com a tampa aberta. Dimensoes da passagem, sem incluir a tampa ou o colarinho.

COTAS A PARTIR DO PISO

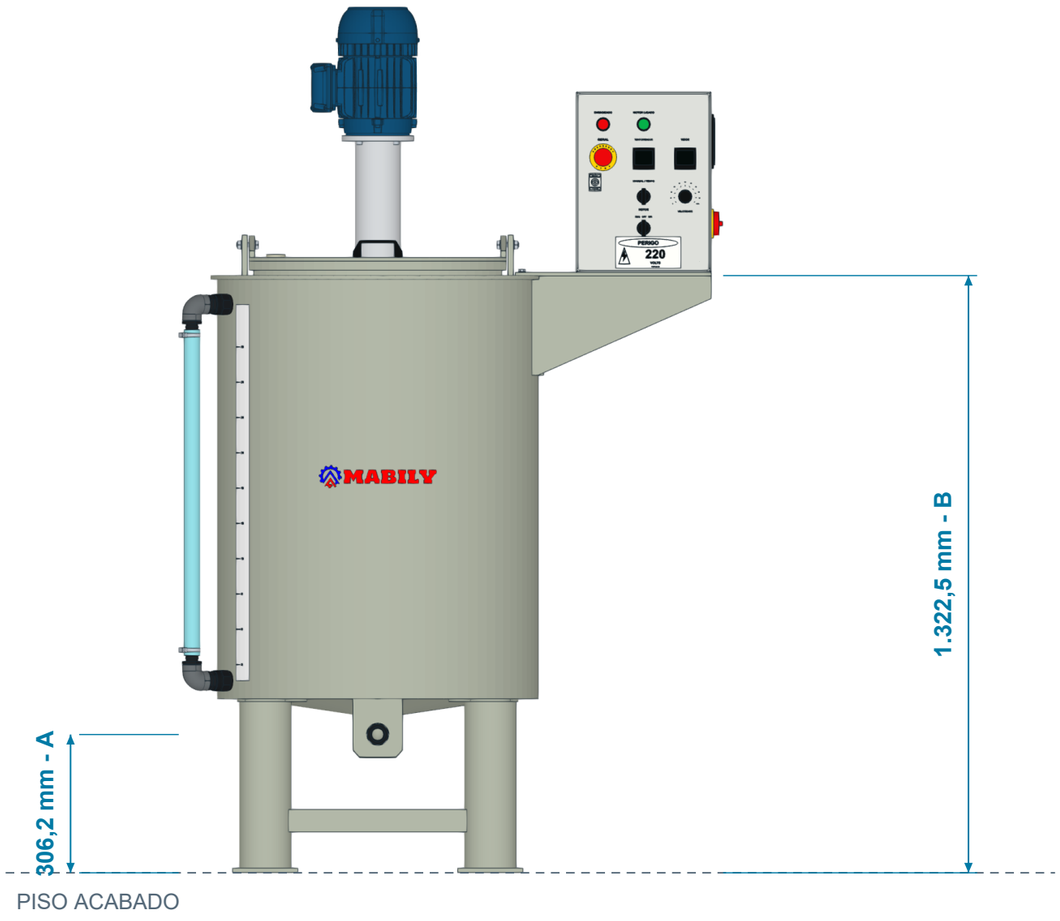

A - Piso ao centro da saida	306,2 mm
B - Piso ao topo do tampo fixo PP8	1.322,5 mm

PASSAGEM LIVRE - VISTA SUPERIOR

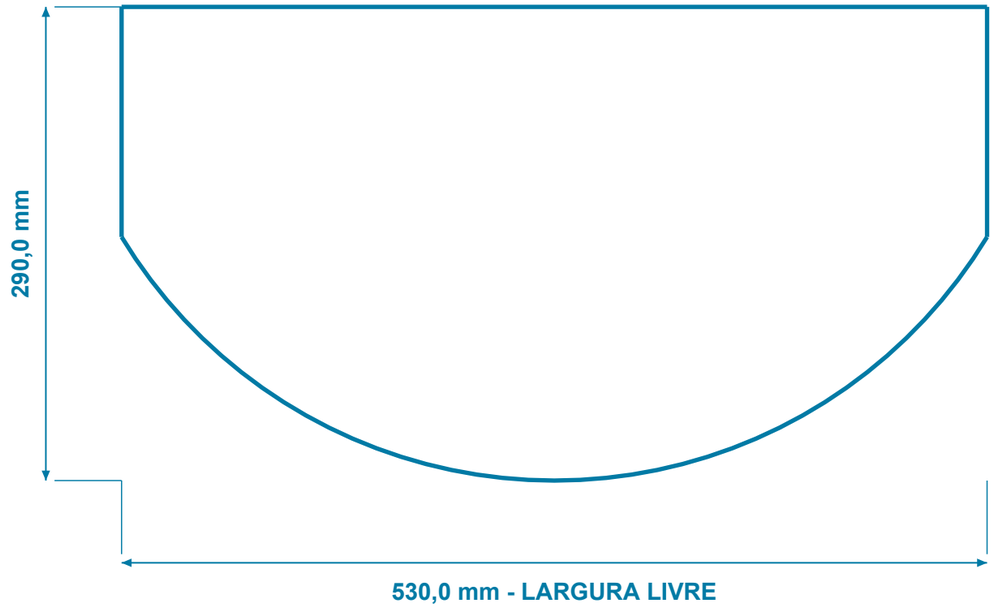

Largura livre maxima	530,0 mm
Comprimento livre maximo	290,0 mm

Medidas tomadas no contorno interno real da abertura do tampo. A frente e curva: largura e comprimento indicados sao maximos, nao um retangulo de passagem. A cota B termina na face superior da chapa fixa de 8 mm, abaixo da tampa movel.

Configuracao ilustrada desta linha. Personalizacoes podem alterar medidas e interfaces. Opcoes na pagina 8.