Gabinete para 15 bombas

2 de correr + 1 de abrir | Polipropileno RAL 7032 | Visores de policarbonato de 4 mm

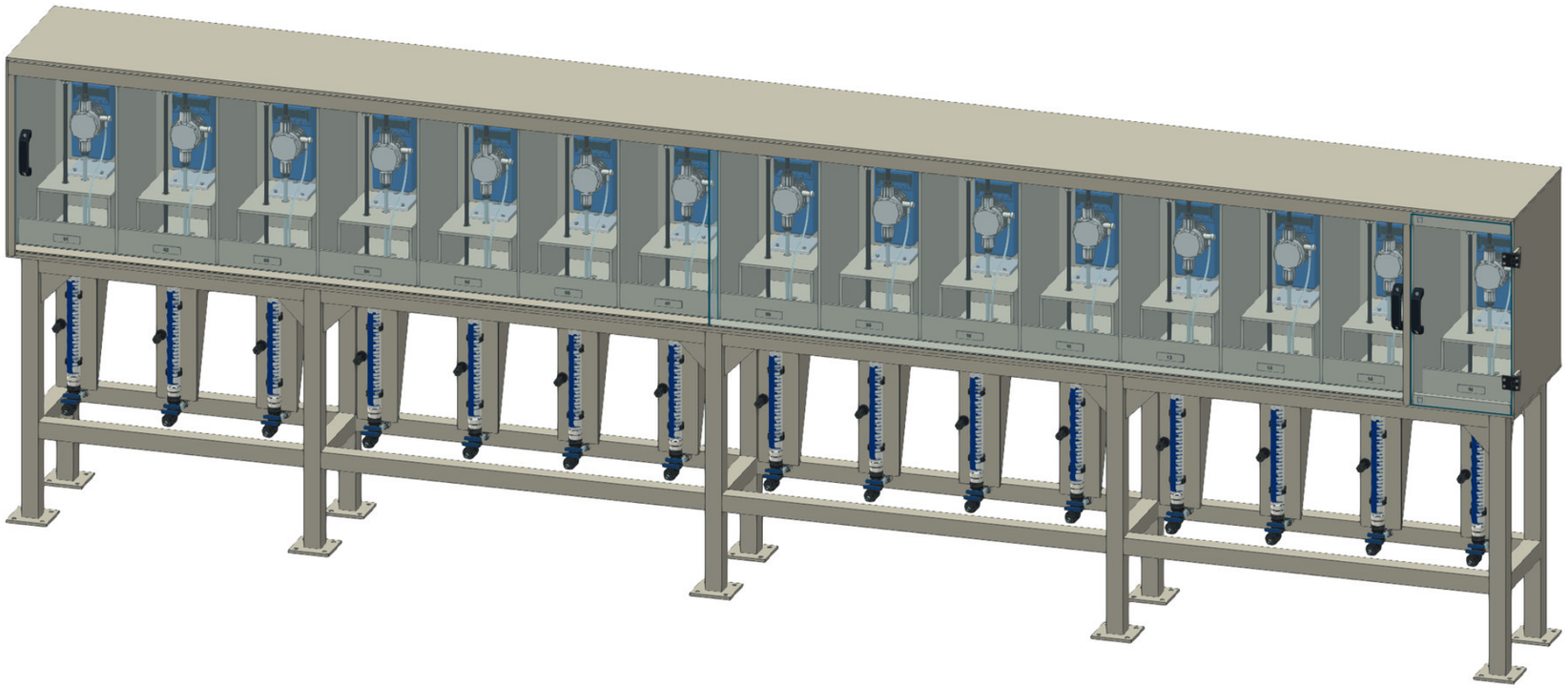

15 bombas

COMPARTIMENTOS INDIVIDUAIS

PP 8 mm

CHAPAS DO GABINETE

PC 4 mm

PORTAS TRANSPARENTES

Bombas ilustrativas. Fornecimento Mabily ou bombas do cliente; diversas marcas e modelos conforme o projeto.

Gabinete, com bombas ou completo com tubulação e calibração. Painel e outros acessórios opcionais.

15 bombas | dimensões gerais

Envelope fechado em milímetros. Vistas ilustrativas sem escala comum entre si.

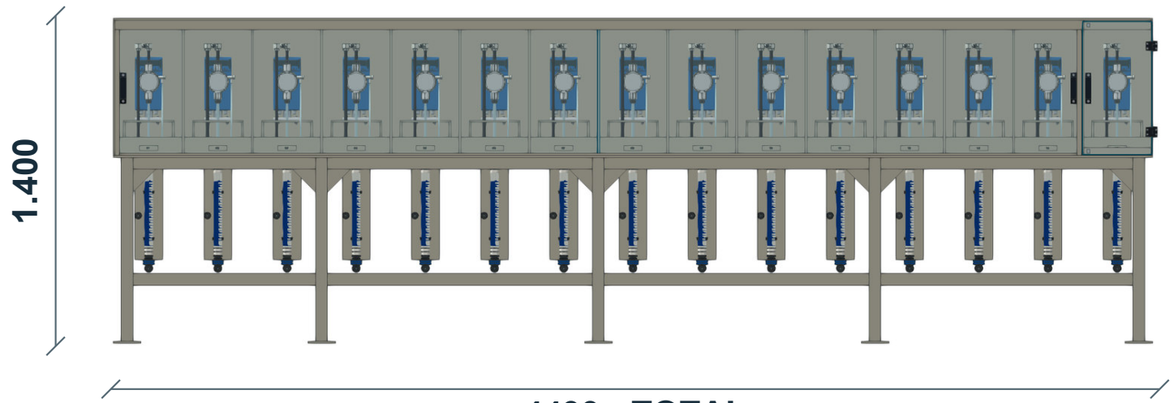

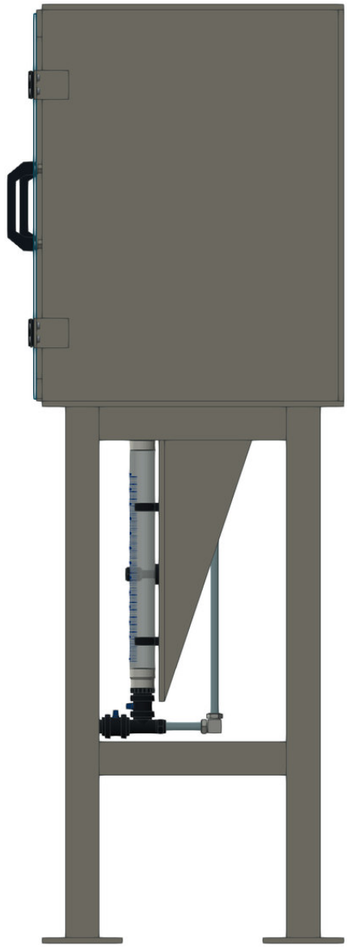

4499 mm

LARGURA TOTAL

501 mm

PROFUNDIDADE TOTAL

1.400 mm

ALTURA TOTAL

Corpo: 4478 × 450 × 1.400 mm. 2 de correr + 1 de abrir.

Porta de abrir a 90°: envelope de 4516 × 771 × 1.400 mm; prever 310 mm livres à frente.

Sapata: 120 × 120 × 8 mm; quatro furos Ø14 em malha 84 × 84 mm. Pés: PP 50 × 50 × 5 mm.

Confira as medidas da sua bomba.

Compartimentos repetidos com base horizontal elevada, acesso aos parafusos por baixo e contenção individual.

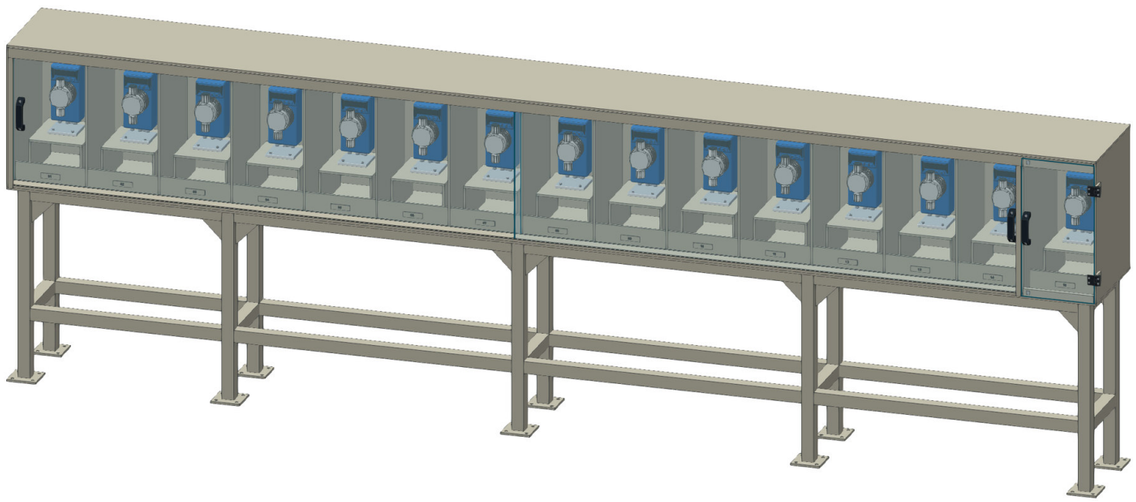

290 × 356 × 584 mm

VÃO INTERNO POR BOMBA · L × P × A

220 × 260 mm

BASE DE APOIO · L × P

152 mm

APOIO ACIMA DO PISO INTERNO

Chapa do apoio: 8 mm. Folga sob o apoio: 144 mm. Piso interno a 808 mm do chão; apoio a 960 mm.

Acima do apoio: 432 mm até o teto e 392 mm sob a aba frontal de 40 mm.

A bomba ilustrativa é uma SEKO Tekna EVO TPG 803. Conferir também conexões e espaço de manutenção.

Acesso completo, posição por posição.

Folhas de policarbonato de 4 mm, puxadores de nylon e ferragens conforme a configuração do modelo.

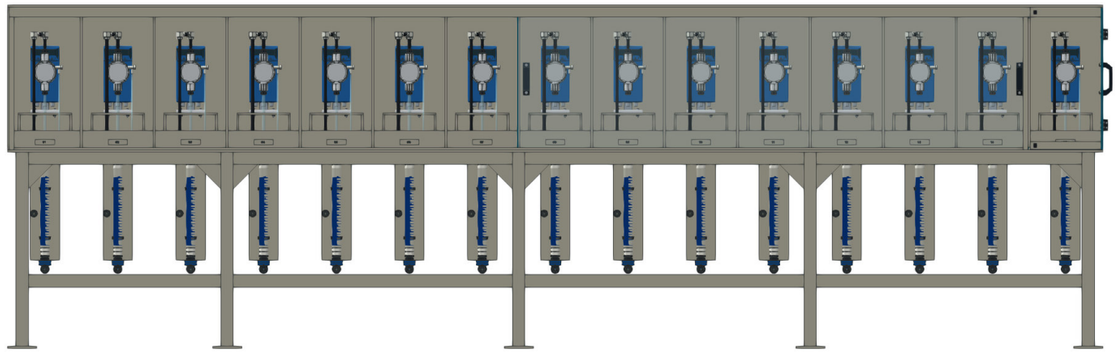

ACESSO ÀS POSIÇÕES 01 A 07 E 15

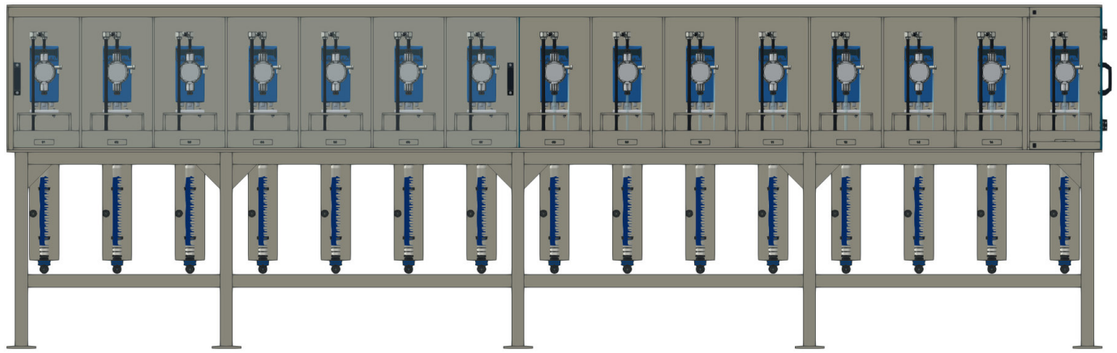

ACESSO ÀS POSIÇÕES 08 A 14 E 15

A posição 15, à direita, tem porta própria com dobradiças, batentes contínuos e ímãs embutidos.

2078 mm

CURSO DE CADA FOLHA

2086 × 574 × 4 mm

CADA FOLHA DE CORRER

01 independente

PORTA FINAL DE ABRIR

Um conjunto independente por bomba.

Coluna Mabily de 250 mL no exemplo, com válvula no pé, isolamento da alimentação e respiro individual.

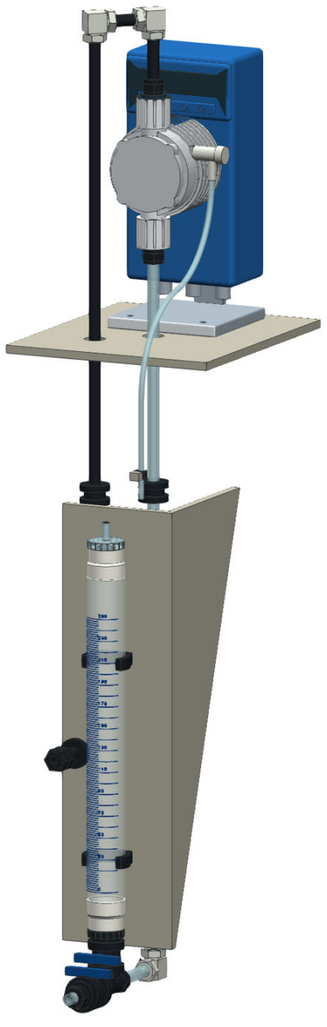

COLUNA E TUBULAÇÃO

Coluna Mabily: 250 mL | Ø38 × 392 mm.

Placa sustentada por mão francesa unilateral PP 8 mm.

Nervura triangular: 440 mm de altura × 147 de projeção.

Soldada atrás da placa e sob o fundo do gabinete.

Conexão e dreno livres no lado oposto.

Sucção vertical; trechos retos e cotovelos nas ligações.

Purga transparente separada, para contenção individual.

EXEMPLO DE CALIBRAÇÃO

10 L/h × 30 s = 83 mL consumidos.

20 L/h × 30 s = 167 mL consumidos.

Coluna de 250 mL para este intervalo ilustrativo.

Outras vazões: adequar volume e tempo de ensaio.

Kit ilustrativo: sucção PVC e recalque PE Ø12 × Ø8 mm; purga flexível Ø6 × Ø4 mm.

Conexões, materiais, bitolas e ferragens finais conforme a bomba e o pedido.

Escolha o nível de integração.

Bombas fornecidas pela Mabily ou pelo cliente. Painel de comando, acessórios e medidas especiais sob projeto.

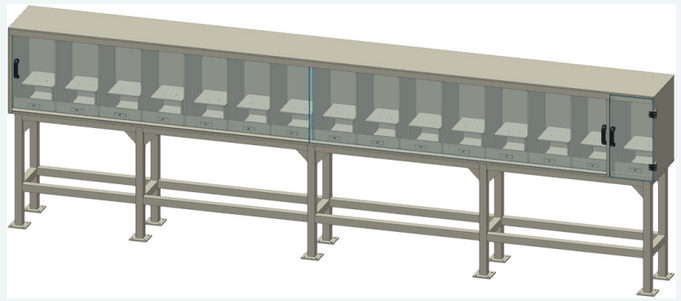

GABINETE



COM BOMBAS



COM CALIBRAÇÃO

PDF INDIVIDUAL + STEP + GLB PARA CADA UM DOS 15 MODELOS

Três configurações de 3D por capacidade: gabinete, com bombas e completo com calibração.

STEP para inserir o conjunto na planta. GLB e visualizador interativo para apresentação no site.

Colunas, válvulas, conexões e suportes no conjunto ilustrado; outros acessórios conforme a aplicação.

Modelos para apresentação e integração espacial. Detalhamento de fabricação conforme o fornecimento.

Acima de quinze bombas ou dimensões diferentes: consulte a MABILY.